| FICHA TÉCNICA | ENT | ARTHROMED | BONSS MEDICAL MEXICO |
|---|---|---|---|
| **Nombre** | Thyroid Blator | **Marca** | Bonss Medical |
| **Modelo** | 303 | **Código del producto** | A406S |

**Descripción**

Dispositivo médico de alta precisión utilizado en procedimientos quirúrgicos para ablación, coagulación y resección de tejidos mediante tecnología de radiofrecuencia. Ideal para la ablación de nódulos tiroideos benigno guiado por ultrasonido. Tiene un rango de ablación de 20 mm (esférico) e irrigación continua por bombeo.

**Características técnicas**

| | | | |
|---|---|---|---|
| **Material** | Aleación biocompatible de alta conductividad | **Equivalente a (competidor)** | S/D |
| **Longitud de eje** | 120mm | **Diámetro de punta** | 1.7 mm |
| **Longitud de cable** | 3m | **Longitud del mango** | 85mm |
| **Rango de frecuencia** | 100 kHz | **Potencia máxima** | **ABLATE**:380W<br>**COAG**: 60W |
| **Tipo de electrodo** | Bipolar | **Reutilizable:**<br>No | **Función:**<br>Ablación, Coagulación. |
| **Valores predeterminados** | **Ablación**:1<br>**Coagulación**: 2 | **Vencimiento:**<br>3 años | **Dispositivo medico:**<br>Clase II |

**Dibujo técnico**

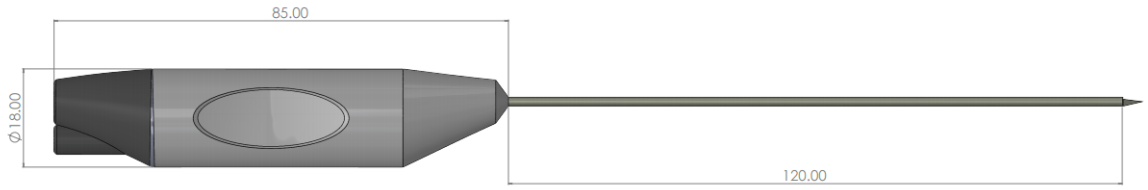

Av. Zacatecas #128, Constituyentes del 17
San Nicolás de los Garza, CP 66410
Nuevo León, México.

Tel. 81 2752 6075
81 8688 9100
servicio@arthromed.mx

| FICHA TÉCNICA | ENT | ARTHROMED | BONSS MEDICAL MEXICO |
|---|---|---|---|
| **Nombre** | TR Forceps IS | **Marca** | Bonss Medical |
| **Modelo** | 303 | **Código del producto** | A407S |

**Descripción**

Dispositivo médico de alta precisión utilizado en procedimientos quirúrgicos para ablación, coagulación y resección de tejidos mediante tecnología de radiofrecuencia. Indicada para disección de ganglios linfáticos de cabeza y cuello, tumor tiroideo, cirugía abierta, ~~corte y coagulación en cirugía abierta de tumor de mama~~.
Se recomienda el ajuste ABLATE 2 para el corte/resección, y el ajuste COAG 2-5 para la coagulación y el control del sangrado.

**Características técnicas**

| | | | |
|---|---|---|---|
| **Material** | Aleación biocompatible de alta conductividad | **Equivalente a (competidor)** | S/D |
| **Longitud de eje** | 120mm | **Diámetro de punta** | 0.5mm |
| **Longitud de cable** | 3m | **Longitud del mango** | 60mm |
| **Rango de frecuencia** | 100 kHz | **Potencia máxima** | **ABLATE**:380W<br>**COAG**: 60W |
| **Tipo de electrodo** | Bipolar | **Reutilizable:**<br>No | **Función:**<br>Ablación, Coagulación. |
| **Valores predeterminados** | **Ablación**:7<br>**coagulación**: 3 | **Vencimiento:**<br>3 años | **Dispositivo medico:**<br>Clase II |

**Dibujo técnico**

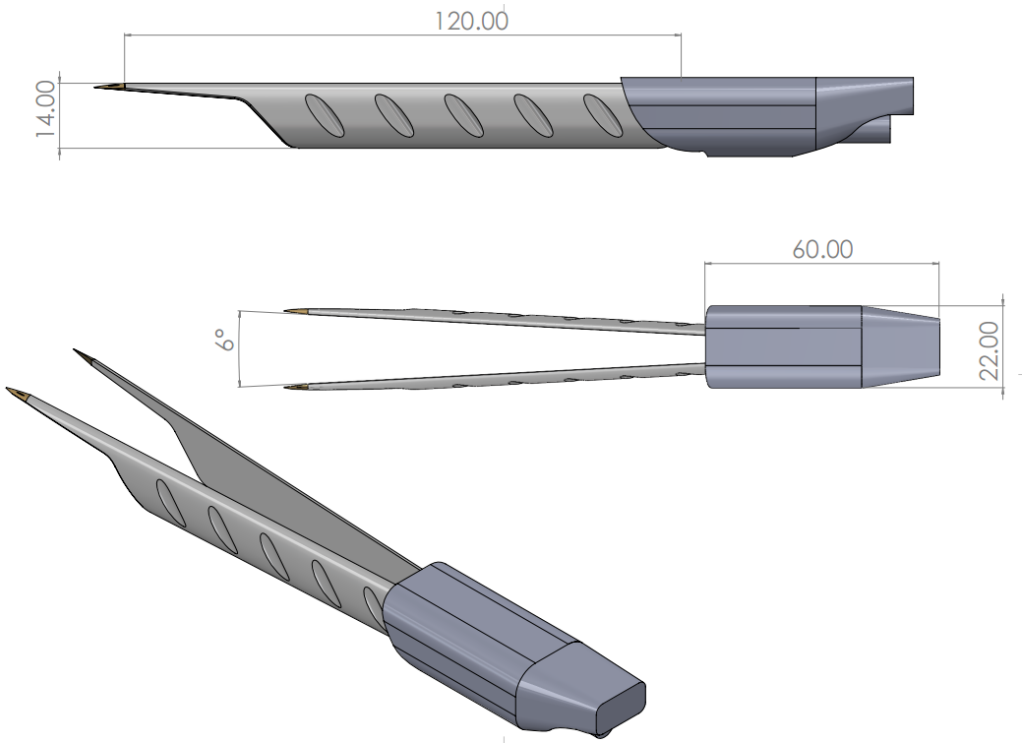


Av. Zacatecas #128, Constituyentes del 17
San Nicolás de los Garza, CP 66410
Nuevo León, México.

Tel. 81 2752 6075
81 8688 9100
servicio@arthromed.mx

| FICHA TÉCNICA | ENT | ARTHROMED | BONSS MEDICAL MEXICO |
|---|---|---|---|
| **Nombre** | TB Forceps | **Marca** | Bonss Medical |
| **Modelo** | 303 | **Código del producto** | A407L |
| **Descripción** | | | |
| Dispositivo médico de alta precisión utilizado en procedimientos quirúrgicos para ablación, coagulación y resección de tejidos mediante tecnología de radiofrecuencia. Diseñado específicamente para la ablación y coagulación de tejidos blandos en procedimientos de cirugía abierta. | | | |
| **Características técnicas** | | | |
| **Material** | Aleación biocompatible de alta conductividad | **Equivalente a (competidor)** | S/D |
| **Longitud de eje** | 190mm | **Diámetro de punta** | 0.5mm |
| **Longitud de cable** | 3m | **Longitud del mango** | 37mm |
| **Rango de frecuencia** | 100 kHz | **Potencia máxima** | **ABLATE**:380W<br>**COAG**: 60W |
| **Tipo de electrodo** | Bipolar | **Reutilizable:**<br>No | **Función:**<br>Ablación, Coagulación. |
| **Valores predeterminados** | **Ablación**:7<br>**coagulación**: 3 | **Vencimiento:**<br>3 años | **Dispositivo medico:**<br>Clase II |
| **Dibujo técnico** | | | |

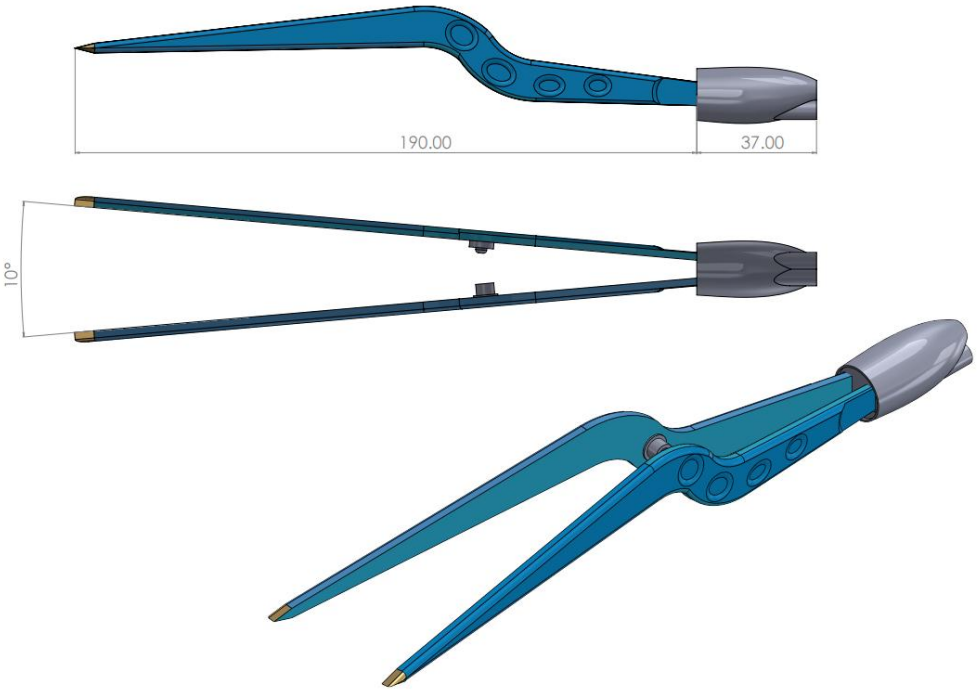


Av. Zacatecas #128, Constituyentes del 17
San Nicolás de los Garza, CP 66410
Nuevo León, México.

Tel. 81 2752 6075
81 8688 9100
servicio@arthromed.mx

| FICHA TÉCNICA | ENT | ARTHROMED | BONSS MEDICAL MEXICO |
|---|---|---|---|
| **Nombre** | Master Pillar | **Marca** | Bonss Medical |
| **Modelo** | 402 | **Código del producto** | A303B |
| **Descripción** | | | |
| Dispositivo médico de alta precisión utilizado en procedimientos quirúrgicos para ablación, coagulación y resección de tejidos mediante tecnología de radiofrecuencia. Diseñado especialmente como auxiliar en plastias nasales para tratar hemorragias con su efector de coagulación. | | | |
| **Características técnicas** | | | |
| **Material** | Aleación biocompatible de alta conductividad | **Equivalente a (competidor)** | Patente de Bonss |
| **Longitud de eje** | 100mm | **Diámetro de punta** | 2.5mm |
| **Longitud de cable** | 3m | **Longitud del mango** | 175mm |
| **Rango de frecuencia** | 100 kHz | **Potencia máxima** | **ABLATE**:380W **COAG**: 60W |
| **Tipo de electrodo** | Bipolar | **Reutilizable:** No | **Función:** Ablación, Coagulación. |
| **Valores predeterminados** | **Ablación**:1 **coagulación**: 2 | **Vencimiento:** 3 años | **Dispositivo medico:** Clase II |
| **Dibujo técnico** | | | |

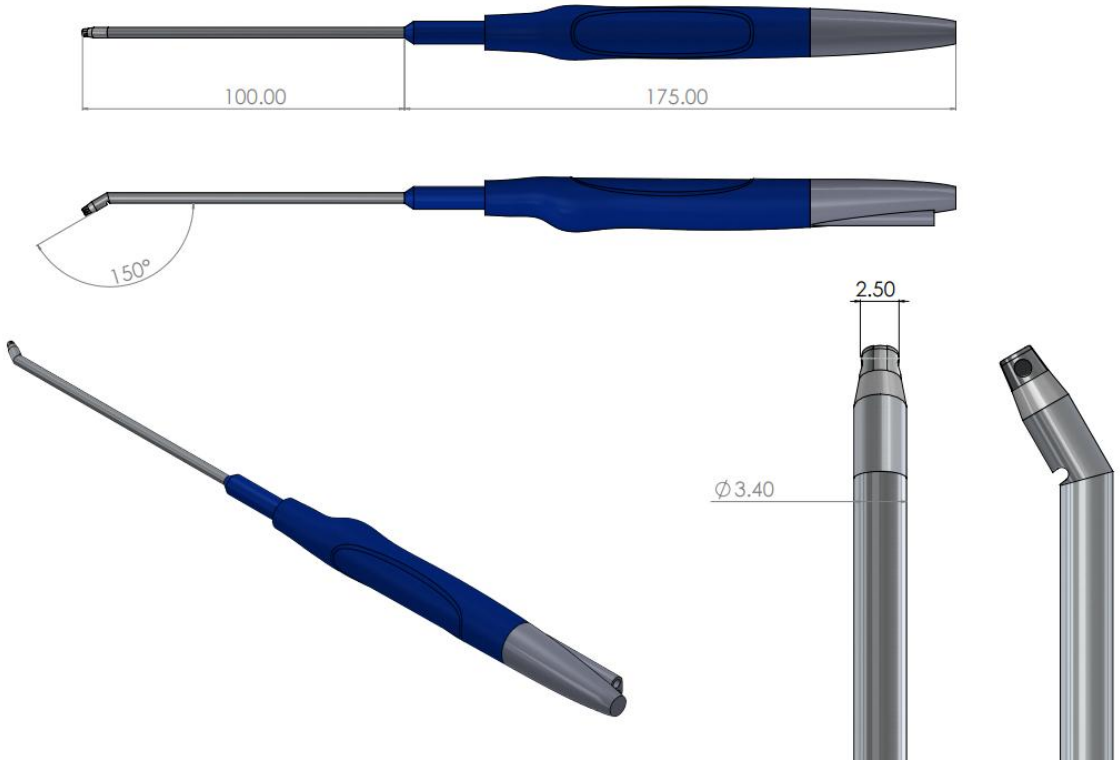


Av. Zacatecas #128, Constituyentes del 17
San Nicolás de los Garza, CP 66410
Nuevo León, México.

Tel. 81 2752 6075
81 8688 9100
servicio@arthromed.mx

| FICHA TÉCNICA | ENT | ARTHROMED | BONSS MEDICAL MEXICO |
|---|---|---|---|
| **Nombre** | TMJ | **Marca** | Bonss Medical |
| **Modelo** | 304 | **Código del producto** | A2804T |
| **Descripción** | | | |
| Dispositivo médico de alta precisión utilizado en procedimientos quirúrgicos para ablación, coagulación y resección de tejidos mediante tecnología de radiofrecuencia. Diseñada para la ablación y coagulación de tejido blando en articulación temporomandibular bajo la guía del artroscopio. | | | |
| **Características técnicas** | | | |
| **Material** | Aleación biocompatible de alta conductividad | **Equivalente a (competidor)** | S/D |
| **Longitud de eje** | 90mm | **Diámetro de punta** | 0.5mm-2.00mm |
| **Longitud de cable** | 3m | **Longitud del mango** | 165mm |
| **Rango de frecuencia** | 100 kHz | **Potencia máxima** | **ABLATE**:380W<br>**COAG**: 60W |
| **Tipo de electrodo** | Bipolar | **Reutilizable:**<br>No | **Función:**<br>Ablación, Coagulación. |
| **Valores predeterminados** | **Ablación**: 4<br>**coagulación**: 2 | **Vencimiento:**<br>3 años | **Dispositivo medico:**<br>Clase II |
| **Dibujo técnico** | | | |

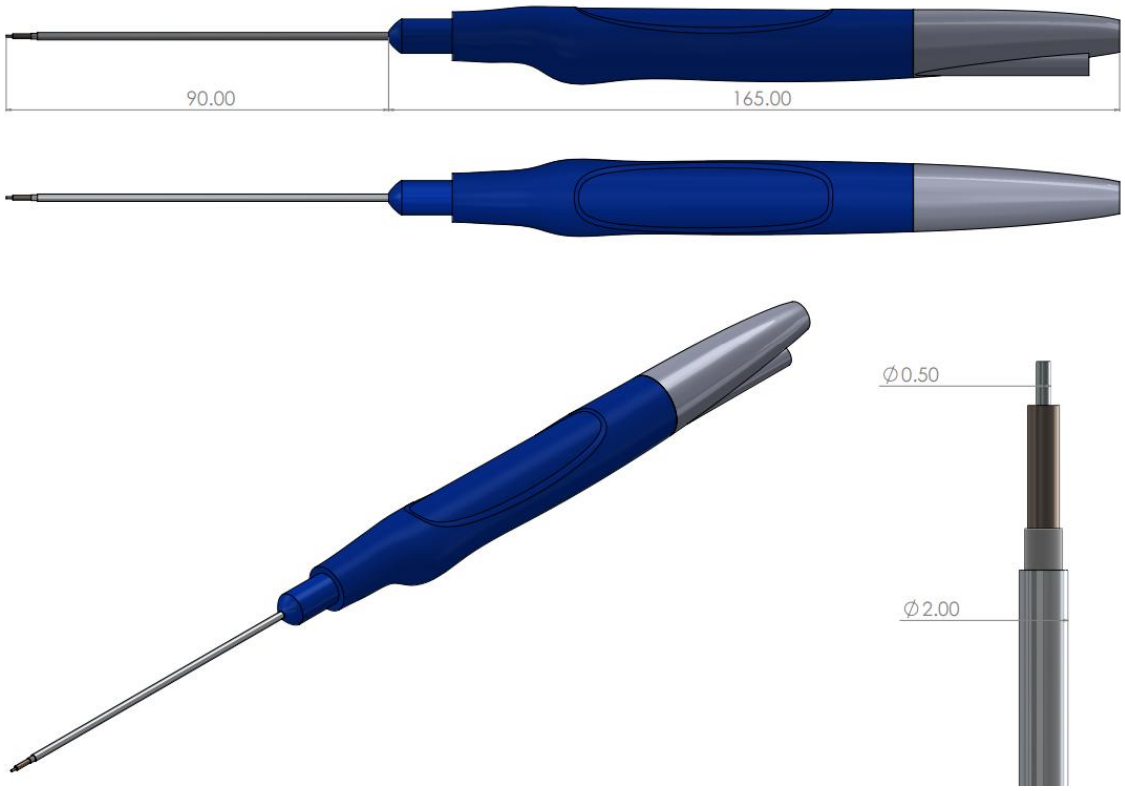


Av. Zacatecas #128, Constituyentes del 17
San Nicolás de los Garza, CP 66410
Nuevo León, México.

Tel. 81 2752 6075
81 8688 9100
servicio@arthromed.mx

| FICHA TÉCNICA | ENT | ARTHROMED | BONSS MEDICAL MEXICO |
|---|---|---|---|
| **Nombre** | Turbin EX | **Marca** | Bonss Medical |
| **Modelo** | 304 | **Código del producto** | A4845S |

**Descripción**

Dispositivo médico de alta precisión utilizado en procedimientos quirúrgicos para ablación, coagulación y resección de tejidos mediante tecnología de radiofrecuencia. Diseñada para el procedimiento de reducción de cornetes por canalización.

**Características técnicas**

| | | | |
|---|---|---|---|
| **Material** | Aleación biocompatible de alta conductividad | **Equivalente a (competidor)** | Reflex ULTRA PTR |
| **Longitud de eje** | 110mm | **Diámetro de punta** | 1.5mm |
| **Longitud de cable** | 3m | **Longitud del mango** | 165mm |
| **Rango de frecuencia** | 100 kHz | **Potencia máxima** | **ABLATE**:380W **COAG**: 60W |
| **Tipo de electrodo** | Bipolar | **Reutilizable:** No | **Función:** Ablación, Coagulación. |
| **Valores predeterminados** | **Ablación**:4 **coagulación**: 2 | **Vencimiento:** 3 años | **Dispositivo medico:** Clase II |
| **Indicaciones de uso** | Cada 5 segundos de activación de la ablación, el dispositivo ARS emitirá una alarma sonora con un tono diferente. Esto sirve para recordar a los cirujanos el tiempo que lleva funcionando la ablación. | | |

**Dibujo técnico**

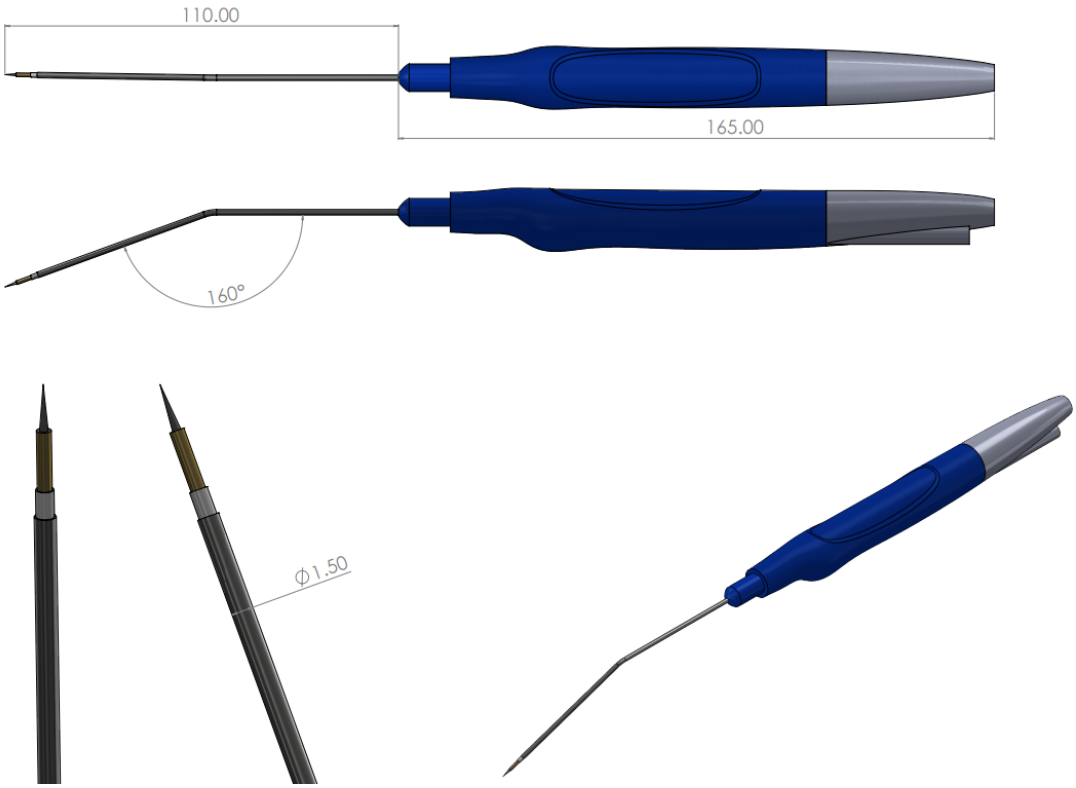


Av. Zacatecas #128, Constituyentes del 17
San Nicolás de los Garza, CP 66410
Nuevo León, México.

Tel. 81 2752 6075
81 8688 9100
servicio@arthromed.mx

| FICHA TÉCNICA | ENT | ARTHROMED | BONSS MEDICAL MEXICO |
|---|---|---|---|
| **Nombre** | Palat EX | **Marca** | Bonss Medical |
| **Modelo** | 305 | **Código del producto** | A4855S |

**Descripción**

Dispositivo médico de alta precisión utilizado en procedimientos quirúrgicos para ablación, coagulación y resección de tejidos mediante tecnología de radiofrecuencia. Diseñada para la ablación por canalización del paladar blando, ablación por canalización de la base de la lengua, Úvula, UPPP, Ronquido, SAOS (Síndrome de Apnea Obstructiva del Sueño). Cada 5 segundos de activación de la ablación, el dispositivo ARS emitirá una alarma sonora con un tono diferente, esto ayuda para indicar el tiempo que lleva funcionando la ablación.

**Características técnicas**

| | | | |
|---|---|---|---|
| **Material** | Aleación biocompatible de alta conductividad | **Equivalente a (competidor)** | Reflex55 |
| **Longitud de eje** | 100mm | **Diámetro de punta** | 1.8mm |
| **Longitud de cable** | 3m | **Longitud del mango** | 165mm |
| **Rango de frecuencia** | 100 kHz | **Potencia máxima** | **ABLATE**:380W **COAG**: 60W |
| **Tipo de electrodo** | Bipolar | **Reutilizable:** No | **Función:** Ablación, Coagulación. |
| **Valores predeterminados** | **Ablación**:4 **coagulación**: 2 | **Vencimiento:** 3 años | **Dispositivo medico:** Clase II |
| **Indicaciones de uso** | Cada 5 segundos de activación de la ablación, el dispositivo ARS emitirá una alarma sonora con un tono diferente. Esto sirve para recordar a los cirujanos el tiempo que lleva funcionando la ablación. | | |

**Dibujo técnico**

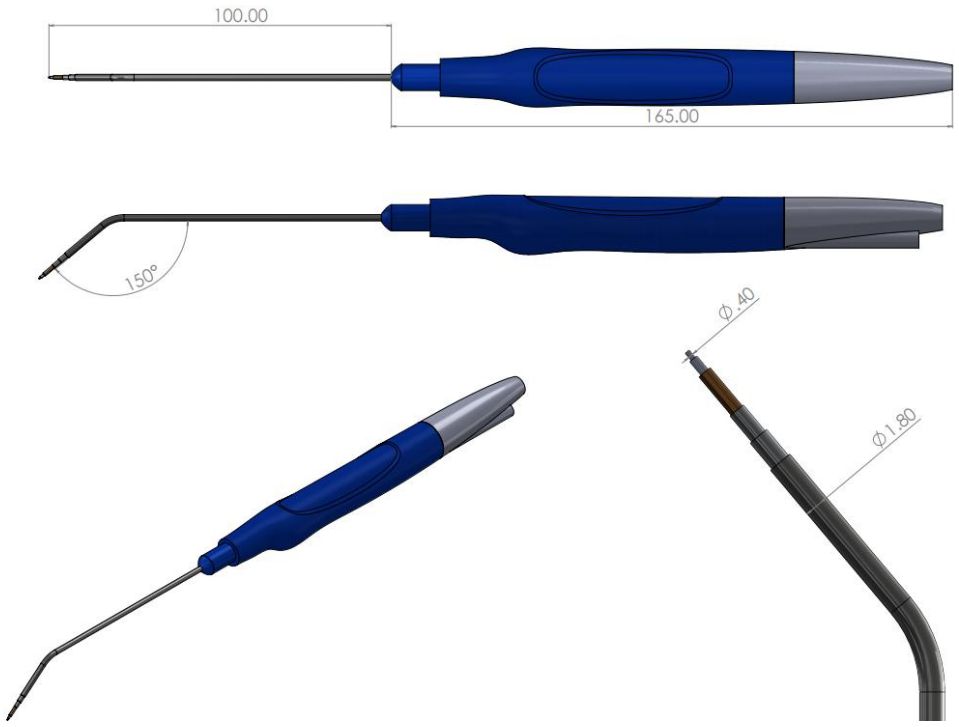


Av. Zacatecas #128, Constituyentes del 17
San Nicolás de los Garza, CP 66410
Nuevo León, México.

Tel. 81 2752 6075
81 8688 9100
servicio@arthromed.mx

| FICHA TÉCNICA | ENT | ARTHROMED | BONSS MEDICAL MEXICO |
|---|---|---|---|
| **Nombre** | Tonsil Blator AD | **Marca** | Bonss Medical |
| **Modelo** | 401 | **Código del producto** | A5875 |

**Descripción**

Dispositivo médico de alta precisión utilizado en procedimientos quirúrgicos para ablación, coagulación y resección de tejidos mediante tecnología de radiofrecuencia. Ideal para ablación y coagulación de tejidos blandos, con una curvatura y ángulo específico para procedimientos de adenoidectomía, de hecho, es el mismo diseño de parrilla que Tonsil-Blator pero con eje angulado para la adenoidectomía.

**Características técnicas**

| | | | |
|---|---|---|---|
| **Material** | Aleación biocompatible de alta conductividad | **Equivalente a (competidor)** | S/D |
| **Longitud de eje** | 120mm | **Diámetro de punta** | 5.5mm |
| **Longitud de cable** | 3m | **Longitud del mango** | 175mm |
| **Rango de frecuencia** | 100 kHz | **Potencia máxima** | **ABLATE**:380W<br>**COAG**: 60W |
| **Tipo de electrodo** | Bipolar | **Reutilizable:**<br>No | **Función:**<br>Ablación, Coagulación. |
| **Valores predeterminados** | **Ablación**:7<br>**coagulación**: 3 | **Vencimiento:**<br>3 años | **Dispositivo medico:**<br>Clase II |

**Dibujo técnico**

Av. Zacatecas #128, Constituyentes del 17
San Nicolás de los Garza, CP 66410
Nuevo León, México.

Tel. 81 2752 6075
81 8688 9100
servicio@arthromed.mx

| FICHA TÉCNICA | ENT | ARTHROMED | BONSS MEDICAL MEXICO |
|---|---|---|---|
| **Nombre** | Tonsil Blator Plus | **Marca** | Bonss Medical |
| **Modelo** | 401 | **Código del producto** | A5876 |
| **Descripción** | | | |
| Dispositivo médico de alta precisión utilizado en procedimientos quirúrgicos para ablación, coagulación y resección de tejidos mediante tecnología de radiofrecuencia. Ideal para cirugías de tumores e hiperplasias en cavidad nasal, oral, faríngea y base de cráneo. Diseño con un diámetro amplio e irrigación. | | | |
| **Características técnicas** | | | |
| **Material** | Aleación biocompatible de alta conductividad | **Equivalente a (competidor)** | ProciseMax |
| **Longitud de eje** | 120mm | **Diámetro de punta** | 5.5mm |
| **Longitud de cable** | 3m | **Longitud del mango** | 175mm |
| **Rango de frecuencia** | 100 kHz | **Potencia máxima** | **ABLATE**:380W **COAG**: 60W |
| **Tipo de electrodo** | Bipolar | **Reutilizable:** No | **Función:** Ablación, Coagulación. |
| **Valores predeterminados** | **Ablación**:7 **coagulación**: 3 | **Vencimiento:** 3 años | **Dispositivo medico:** Clase II |
| **Dibujo técnico** | | | |

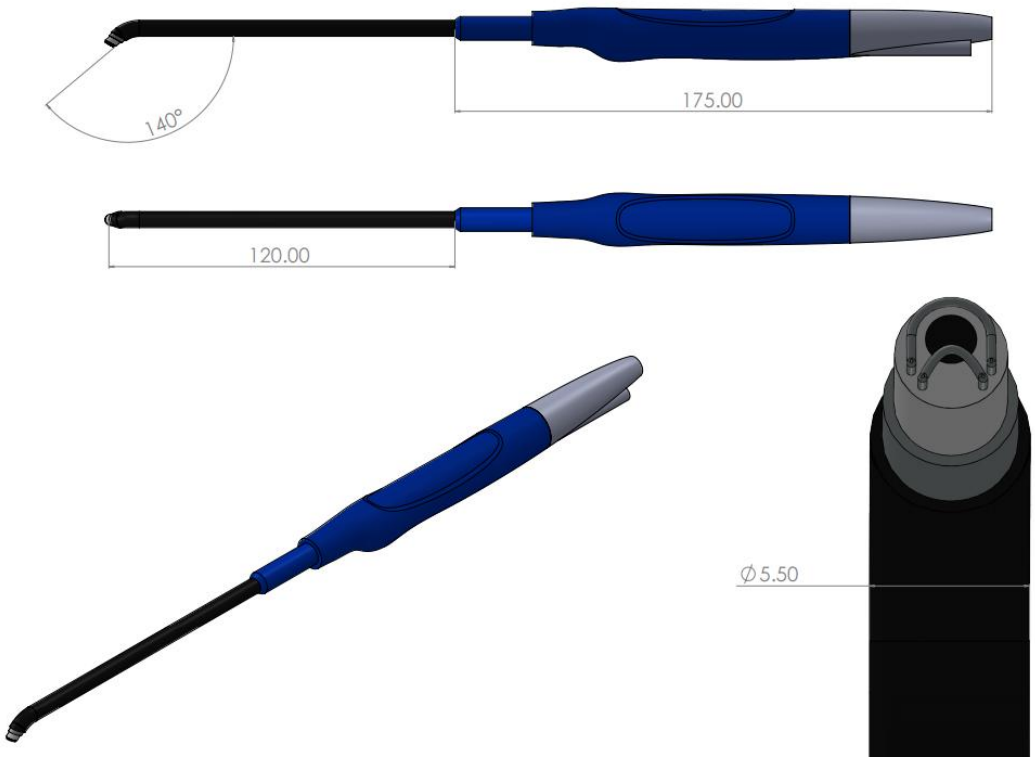


Av. Zacatecas #128, Constituyentes del 17
San Nicolás de los Garza, CP 66410
Nuevo León, México.

Tel. 81 2752 6075
81 8688 9100
servicio@arthromed.mx

| FICHA TÉCNICA | ENT | ARTHROMED | BONSS MEDICAL MEXICO |
|---|---|---|---|
| **Nombre** | Tonsil Blator MAX | **Marca** | Bonss Medical |
| **Modelo** | 402 | **Código del producto** | A8872T |
| **Descripción** | | | |
| Dispositivo médico de alta precisión utilizado en procedimientos quirúrgicos para ablación, coagulación y resección de tejidos mediante tecnología de radiofrecuencia. Ideal para cirugías de tumores e hiperplasias en cavidad nasal, oral, faríngea y base de cráneo. Cuenta con succión ampliada. | | | |
| **Características técnicas** | | | |
| **Material** | Aleación biocompatible de alta conductividad | **Equivalente a (competidor)** | S/D |
| **Longitud de eje** | 120mm | **Diámetro de punta** | 4.9mm |
| **Longitud de cable** | 3m | **Longitud del mango** | 175mm |
| **Rango de frecuencia** | 100 kHz | **Potencia máxima** | **ABLATE**:380W<br>**COAG**: 60W |
| **Tipo de electrodo** | Bipolar | **Reutilizable:**<br>No | **Función:**<br>Ablación, Coagulación. |
| **Valores predeterminados** | **Ablación**:7<br>**coagulación**: 3 | **Vencimiento:**<br>3 años | **Dispositivo medico:**<br>Clase II |
| **Dibujo técnico** | | | |

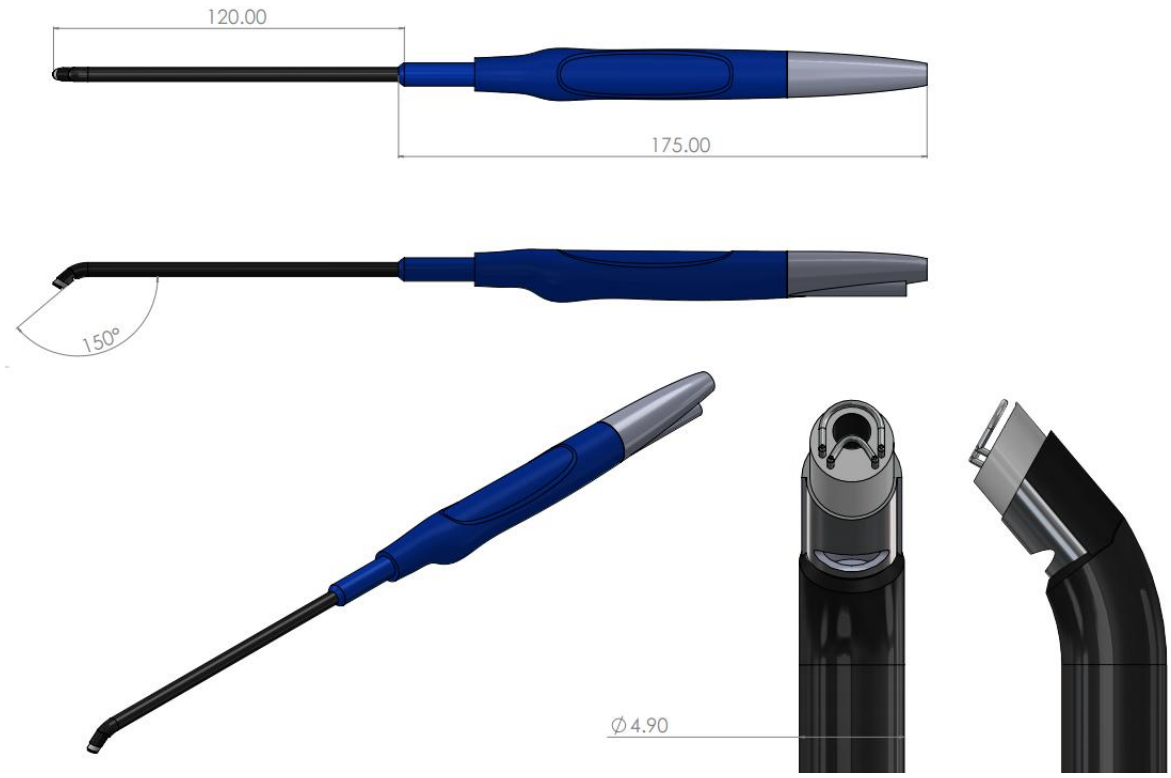


Av. Zacatecas #128, Constituyentes del 17
San Nicolás de los Garza, CP 66410
Nuevo León, México.

Tel. 81 2752 6075
81 8688 9100
servicio@arthromed.mx

| FICHA TÉCNICA | ENT | ARTHROMED | BONSS MEDICAL MEXICO |
|---|---|---|---|
| **Nombre** | Tonsil Blator HP | **Marca** | Bonss Medical |
| **Modelo** | 402 | **Código del producto** | A8873 |
| **Descripción** | | | |
| Dispositivo médico de alta precisión utilizado en procedimientos quirúrgicos para ablación, coagulación y resección de tejidos mediante tecnología de radiofrecuencia. Ideal para cirugías de tumores e hiperplasias en cavidad nasal, oral, faríngea y base de cráneo. Indicada para pacientes pediátricos. | | | |
| **Características técnicas** | | | |
| **Material** | Aleación biocompatible de alta conductividad | **Equivalente a (competidor)** | S/D |
| **Longitud de eje** | 120mm | **Diámetro de punta** | 3.9mm |
| **Longitud de cable** | 3m | **Longitud del mango** | 175mm |
| **Rango de frecuencia** | 100 kHz | **Potencia máxima** | **ABLATE**:380W<br>**COAG**: 60W |
| **Tipo de electrodo** | Bipolar | **Reutilizable:**<br>No | **Función:**<br>Ablación, Coagulación. |
| **Valores predeterminados** | **Ablación**:7<br>**coagulación**: 3 | **Vencimiento:**<br>3 años | **Dispositivo medico:**<br>Clase II |
| **Dibujo técnico** | | | |

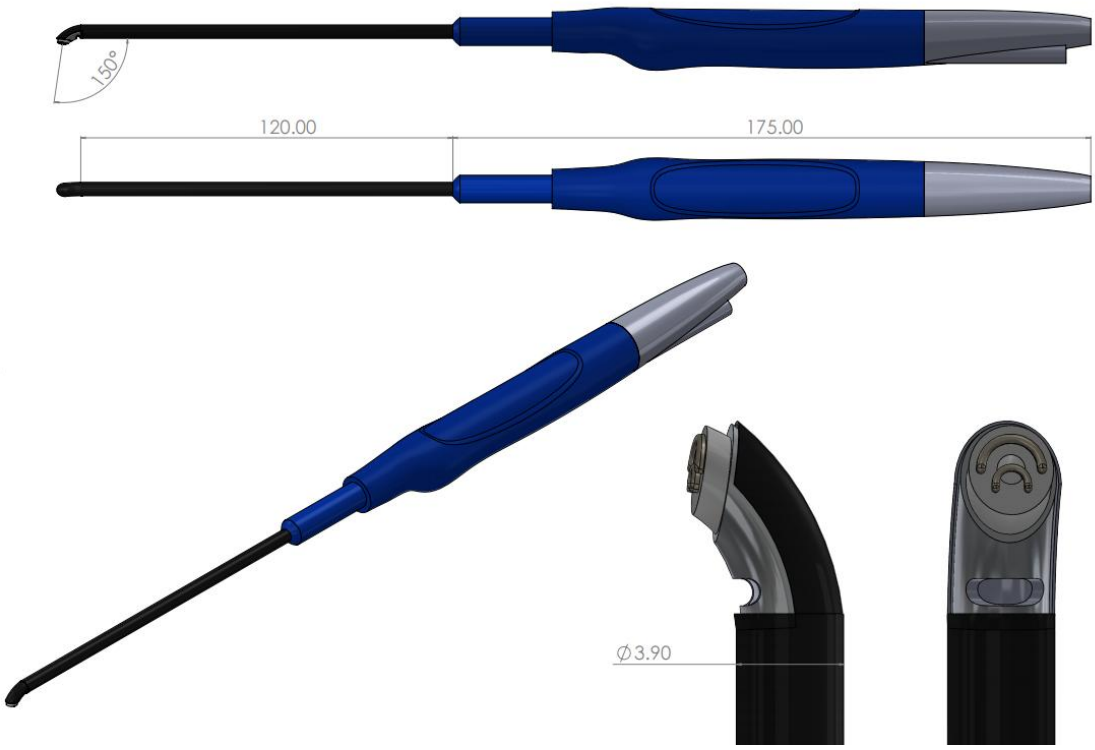


Av. Zacatecas #128, Constituyentes del 17
San Nicolás de los Garza, CP 66410
Nuevo León, México.

Tel. 81 2752 6075
81 8688 9100
servicio@arthromed.mx

| FICHA TÉCNICA | ENT | ARTHROMED | BONSS MEDICAL MEXICO |
|---|---|---|---|
| **Nombre** | Tonsil PlusC | **Marca** | Bonss Medical |
| **Modelo** | 401B | **Código del producto** | A5876C |

**Descripción**

Dispositivo médico de alta precisión utilizado en procedimientos quirúrgicos para ablación, coagulación y resección de tejidos mediante tecnología de radiofrecuencia. Ideal para cirugías de tumores e hiperplasias en cavidad nasal, oral, faríngea y base de cráneo. Diseño con succión ampliada. Diseño con irrigación 360°.

**Características técnicas**

| | | | |
|---|---|---|---|
| **Material** | Aleación biocompatible de alta conductividad | **Equivalente a (competidor)** | S/D |
| **Longitud de eje** | 120mm | **Diámetro de punta** | 4.7mm |
| **Longitud de cable** | 3m | **Longitud del mango** | 175mm |
| **Rango de frecuencia** | 100 kHz | **Potencia máxima** | **ABLATE**:380W<br>**COAG**: 60W |
| **Tipo de electrodo** | Bipolar | **Reutilizable:**<br>No | **Función:**<br>Ablación, Coagulación. |
| **Valores predeterminados** | **Ablación**:7<br>**coagulación**: 3 | **Vencimiento:**<br>3 años | **Dispositivo medico:**<br>Clase II |

**Dibujo técnico**

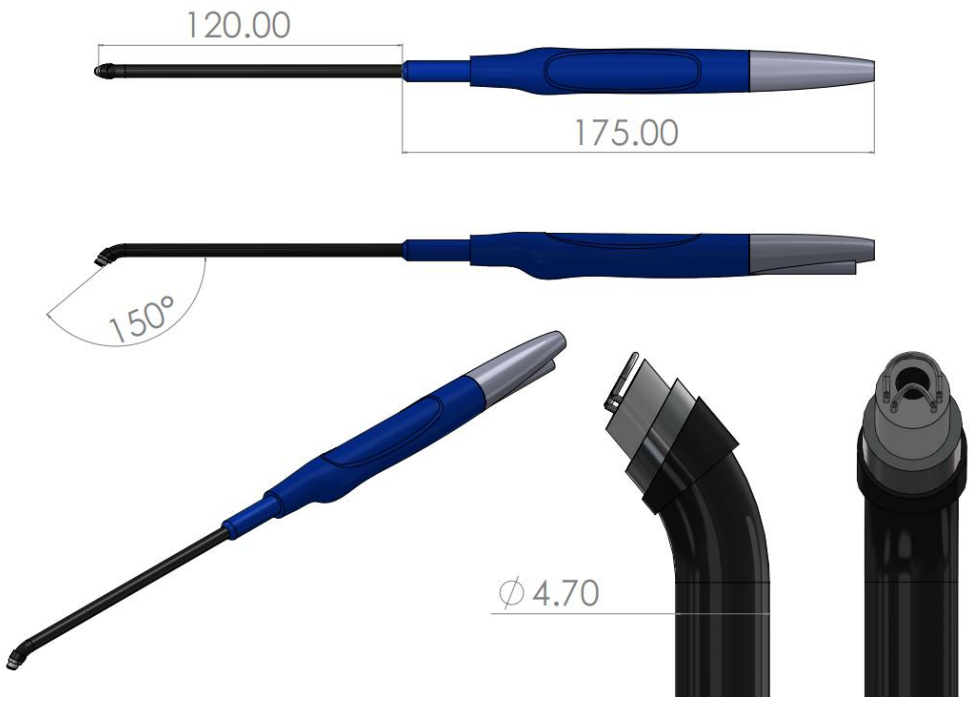


Av. Zacatecas #128, Constituyentes del 17
San Nicolás de los Garza, CP 66410
Nuevo León, México.

Tel. 81 2752 6075
81 8688 9100
servicio@arthromed.mx

| FICHA TÉCNICA | ENT | ARTHROMED | BONSS MEDICAL MEXICO |
|---|---|---|---|
| **Nombre** | Tonsil UGC | **Marca** | Bonss Medical |
| **Modelo** | 402C | **Código del producto** | A8874C |
| **Descripción** | | | |
| Dispositivo médico de alta precisión utilizado en procedimientos quirúrgicos para ablación, coagulación y resección de tejidos mediante tecnología de radiofrecuencia. Ideal para cirugías de tumores e hiperplasias en cavidad nasal, oral, faríngea y base de cráneo. Diseño con succión ampliada e irrigación 360°. | | | |
| **Características técnicas** | | | |
| **Material** | Aleación biocompatible de alta conductividad | **Equivalente a (competidor)** | S/D |
| **Longitud de eje** | 120mm | **Diámetro de punta** | 4.5mm |
| **Longitud de cable** | 3m | **Longitud del mango** | 175mm |
| **Rango de frecuencia** | 100 kHz | **Potencia máxima** | **ABLATE**:380W<br>**COAG**: 60W |
| **Tipo de electrodo** | Bipolar | **Reutilizable:**<br>No | **Función:**<br>Ablación, Coagulación. |
| **Valores predeterminados** | **Ablación**:7<br>**coagulación**: 3 | **Vencimiento:**<br>3 años | **Dispositivo medico:**<br>Clase II |
| **Dibujo técnico** | | | |

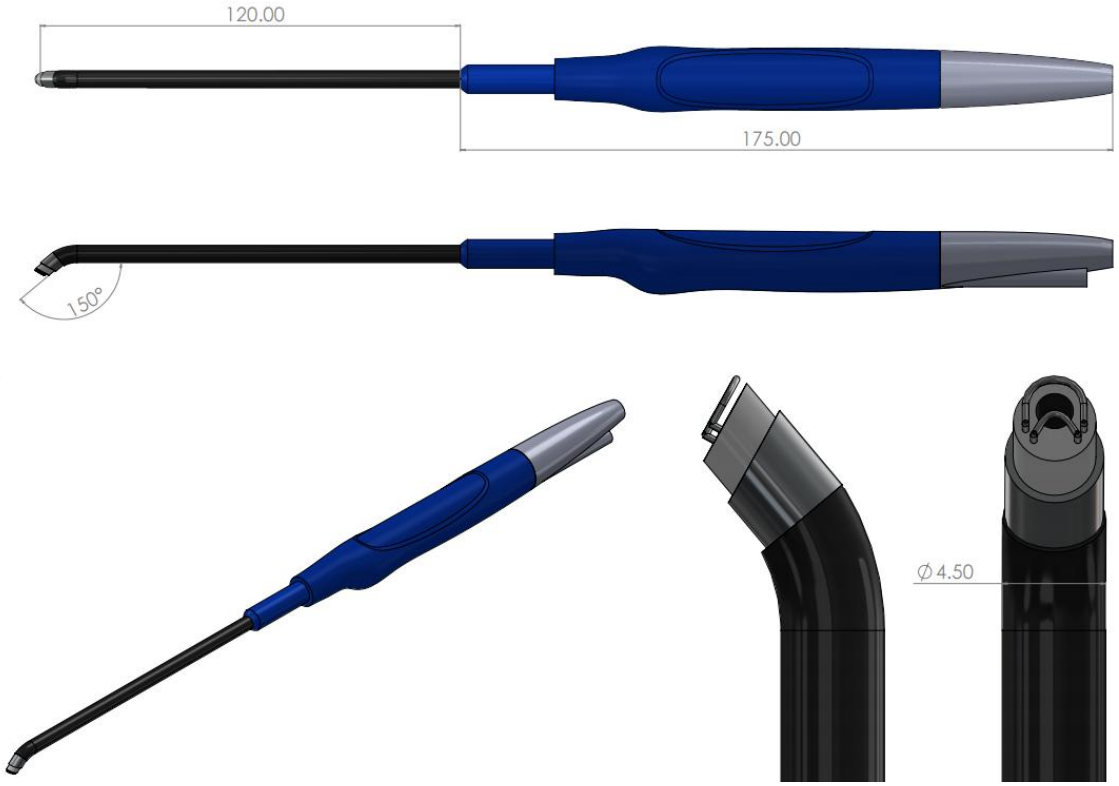


Av. Zacatecas #128, Constituyentes del 17
San Nicolás de los Garza, CP 66410
Nuevo León, México.

Tel. 81 2752 6075
81 8688 9100
servicio@arthromed.mx

| FICHA TÉCNICA | ENT | ARTHROMED | BONSS MEDICAL MEXICO |
|---|---|---|---|
| **Nombre** | Tonsil HPC | **Marca** | Bonss Medical |
| **Modelo** | 402D | **Código del producto** | A8873C |
| **Descripción** | | | |
| Dispositivo médico de alta precisión utilizado en procedimientos quirúrgicos para ablación, coagulación y resección de tejidos mediante tecnología de radiofrecuencia. Ideal para cirugías de tumores e hiperplasias en cavidad nasal, oral, faríngea y base de cráneo. Diseño con succión ampliada e irrigación 360°. | | | |
| **Características técnicas** | | | |
| **Material** | Aleación biocompatible de alta conductividad | **Equivalente a (competidor)** | S/D |
| **Longitud de eje** | 120mm | **Diámetro de punta** | 3.8mm |
| **Longitud de cable** | 3m | **Longitud del mango** | 175mm |
| **Rango de frecuencia** | 100 kHz | **Potencia máxima** | **ABLATE**:380W<br>**COAG**: 60W |
| **Tipo de electrodo** | Bipolar | **Reutilizable:**<br>No | **Función:**<br>Ablación, Coagulación. |
| **Valores predeterminados** | **Ablación**:7<br>**coagulación**: 3 | **Vencimiento:**<br>3 años | **Dispositivo medico:**<br>Clase II |
| **Dibujo técnico** | | | |

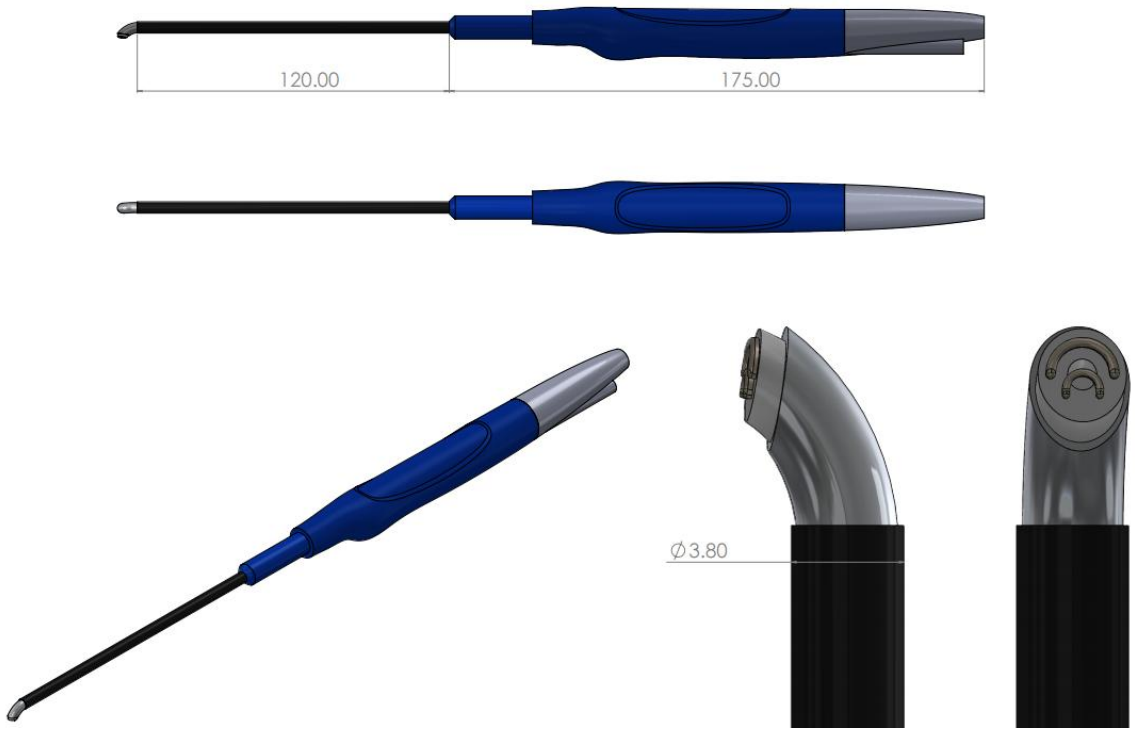


Av. Zacatecas #128, Constituyentes del 17
San Nicolás de los Garza, CP 66410
Nuevo León, México.

Tel. 81 2752 6075
81 8688 9100
servicio@arthromed.mx

| FICHA TÉCNICA | ENT | ARTHROMED | BONSS MEDICAL MEXICO |
|---|---|---|---|
| **Nombre** | Laryn Blator | **Marca** | Bonss Medical |
| **Modelo** | 403 | **Código del producto** | A7070 |
| **Descripción** | | | |
| Dispositivo médico de alta precisión utilizado en procedimientos quirúrgicos para ablación, coagulación y resección de tejidos mediante tecnología de radiofrecuencia. Diseñado para ablación y coagulación de tejidos blandos para cirugía en la laringe. | | | |
| **Características técnicas** | | | |
| **Material** | Aleación biocompatible de alta conductividad | **Equivalente a (competidor)** | S/D |
| **Longitud de eje** | 200mm | **Diámetro de punta** | 3.9mm |
| **Longitud de cable** | 3m | **Longitud del mango** | 175mm |
| **Rango de frecuencia** | 100 kHz | **Potencia máxima** | **ABLATE**:380W<br>**COAG**: 60W |
| **Tipo de electrodo** | Bipolar | **Reutilizable:**<br>No | **Función:**<br>Ablación, Coagulación. |
| **Valores predeterminados** | **Ablación**:7<br>**coagulación**: 3 | **Vencimiento:**<br>3 años | **Dispositivo medico:**<br>Clase II |
| **Dibujo técnico** | | | |

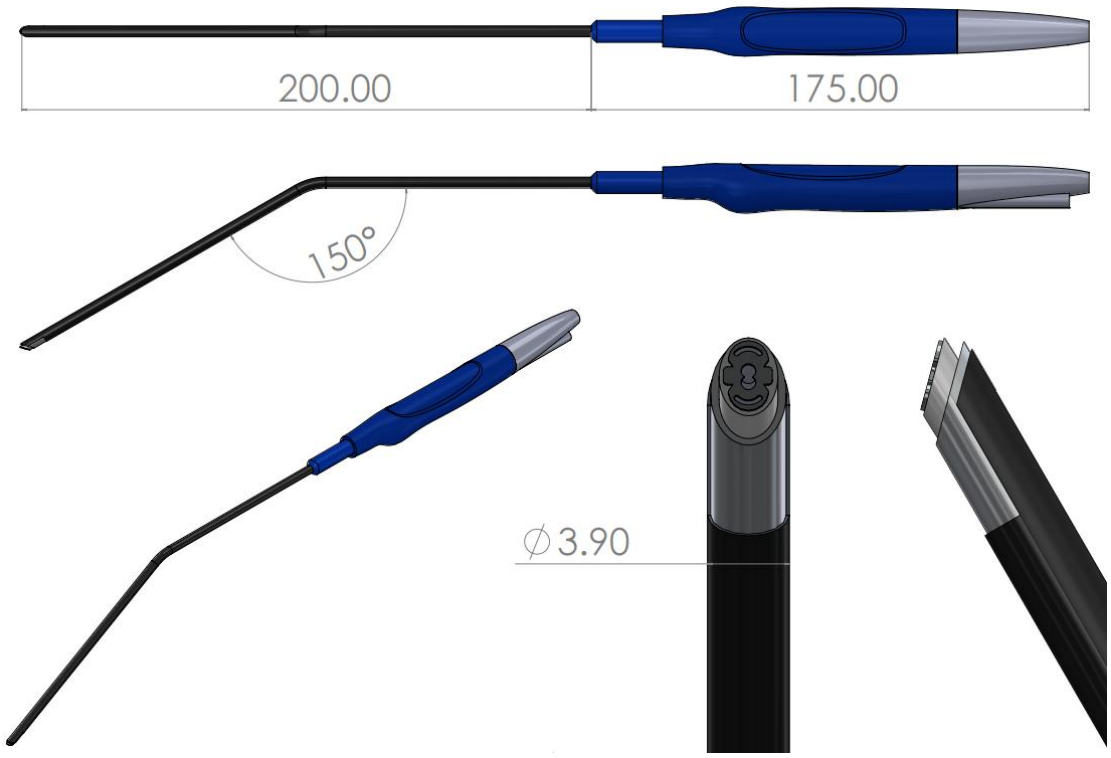


Av. Zacatecas #128, Constituyentes del 17
San Nicolás de los Garza, CP 66410
Nuevo León, México.

Tel. 81 2752 6075
81 8688 9100
servicio@arthromed.mx

| FICHA TÉCNICA | ENT | ARTHROMED | BONSS MEDICAL MEXICO |
|---|---|---|---|
| **Nombre** | Laryn Max | | |
| **Modelo** | 403 | **Código del producto** | A7171 |

**Descripción**

Dispositivo médico de alta precisión utilizado en procedimientos quirúrgicos para ablación, coagulación y resección de tejidos mediante tecnología de radiofrecuencia. Permite ablación y coagulación de tejidos blandos para cirugía en la laringe. Cuenta con un puerto de succión y diámetro extendido que permite remover hiperplasias de mayor tamaño.

**Características técnicas**

| | | | |
|---|---|---|---|
| **Material** | Aleación biocompatible de alta conductividad | **Equivalente a (competidor)** | S/D |
| **Longitud de eje** | 230mm | **Diámetro de punta** | 3.9mm |
| **Longitud de cable** | 3m | **Longitud del mango** | 175mm |
| **Rango de frecuencia** | 100 kHz | **Potencia máxima** | **ABLATE**:380W<br>**COAG**: 60W |
| **Tipo de electrodo** | Bipolar | **Reutilizable:**<br>No | **Función:**<br>Ablación, Coagulación. |
| **Valores predeterminados** | **Ablación**:7<br>**coagulación**: 3 | **Vencimiento:**<br>3 años | **Dispositivo medico:**<br>Clase II |

**Dibujo técnico**

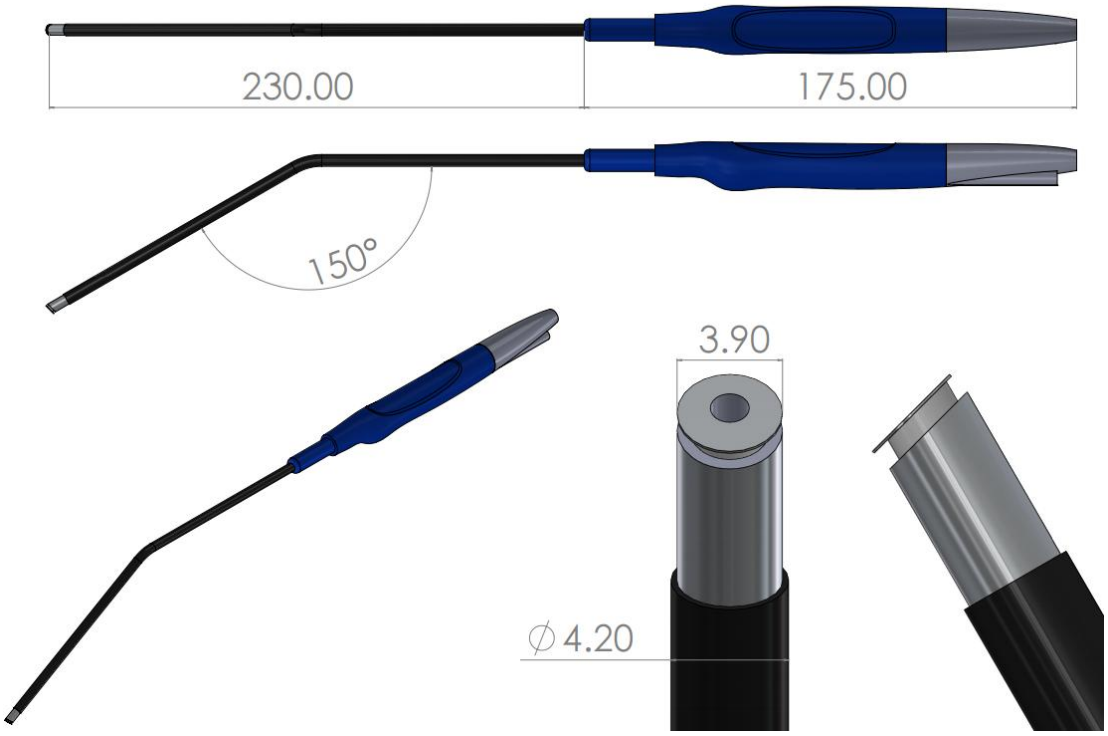


Av. Zacatecas #128, Constituyentes del 17
San Nicolás de los Garza, CP 66410
Nuevo León, México.

Tel. 81 2752 6075
81 8688 9100
servicio@arthromed.mx

| FICHA TÉCNICA | ENT | ARTHROMED | BONSS MEDICAL MEXICO |
|---|---|---|---|
| **Nombre** | Laryn Neo | **Marca** | Bonss Medical |
| **Modelo** | 403 | **Código del producto** | A7272 |
| **Descripción** | | | |
| Dispositivo médico de alta precisión utilizado en procedimientos quirúrgicos para ablación, coagulación y resección de tejidos mediante tecnología de radiofrecuencia. Se emplea especialmente para tratar cuerdas vocales. | | | |
| **Características técnicas** | | | |
| **Material** | Aleación biocompatible de alta conductividad | **Equivalente a (competidor)** | S/D |
| **Longitud de eje** | 220mm | **Diámetro de punta** | 2.5mm |
| **Longitud de cable** | 3m | **Longitud del mango** | 175mm |
| **Rango de frecuencia** | 100 kHz | **Potencia máxima** | **ABLATE**:380W<br>**COAG**: 60W |
| **Tipo de electrodo** | Bipolar | **Reutilizable:**<br>No | **Función:**<br>Ablación, Coagulación. |
| **Valores predeterminados** | **Ablación**:7<br>**coagulación**: 3 | **Vencimiento:**<br>3 años | **Dispositivo medico:**<br>Clase II |
| **Dibujo técnico** | | | |

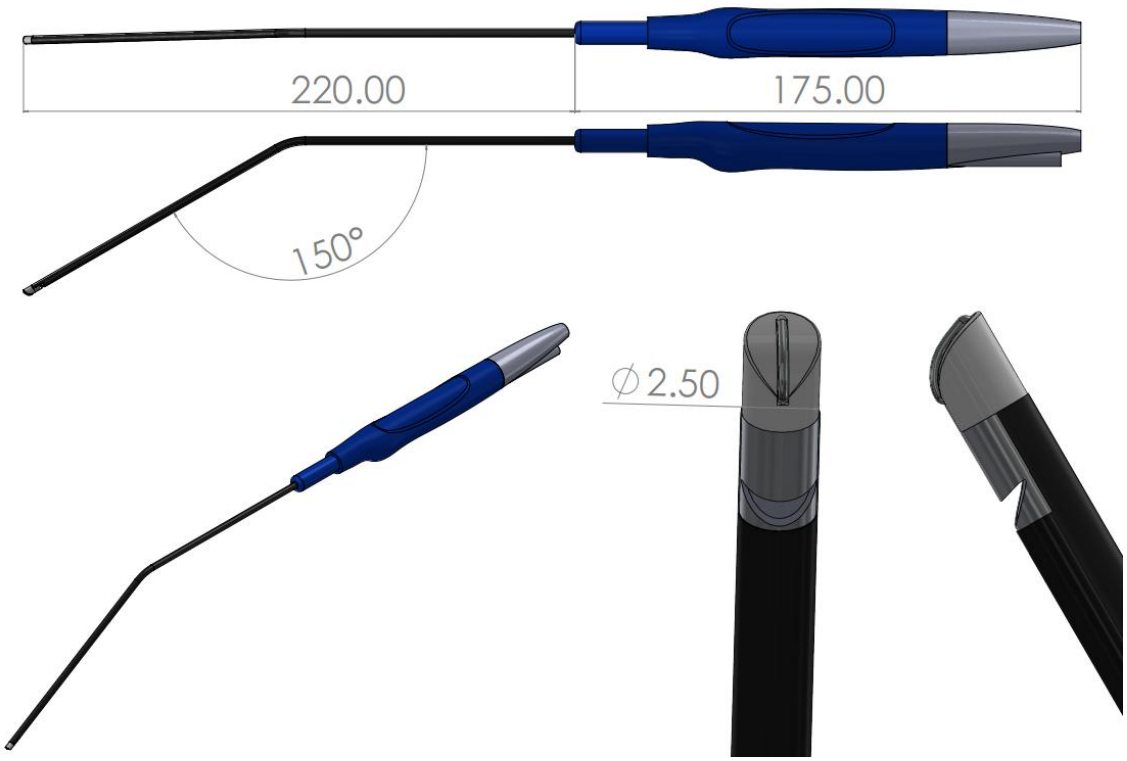


Av. Zacatecas #128, Constituyentes del 17
San Nicolás de los Garza, CP 66410
Nuevo León, México.

Tel. 81 2752 6075
81 8688 9100
servicio@arthromed.mx

| FICHA TÉCNICA | ENT | | |
|---|---|---|---|
| **Nombre** | Laryn Mini | **Marca** | Bonss Medical |
| **Modelo** | 403 | **Código del producto** | A7373 |

**Descripción**

Dispositivo médico de alta precisión utilizado en procedimientos quirúrgicos para ablación, coagulación y resección de tejidos mediante tecnología de radiofrecuencia. Similar a Laryn Max pero con menor diámetro que permite tratar pacientes pediátricos.

**Características técnicas**

| | | | |
|---|---|---|---|
| **Material** | Aleación biocompatible de alta conductividad | **Equivalente a (competidor)** | S/D |
| **Longitud de eje** | 230mm | **Diámetro de punta** | 1mm - 2mm |
| **Longitud de cable** | 3m | **Longitud del mango** | 175mm |
| **Rango de frecuencia** | 100 kHz | **Potencia máxima** | **ABLATE**:380W<br>**COAG**: 60W |
| **Tipo de electrodo** | Bipolar | **Reutilizable:**<br>No | **Función:**<br>Ablación, Coagulación. |
| **Valores predeterminados** | **Ablación**:7<br>**coagulación**: 3 | **Vencimiento:**<br>3 años | **Dispositivo medico:**<br>Clase II |

**Dibujo técnico**

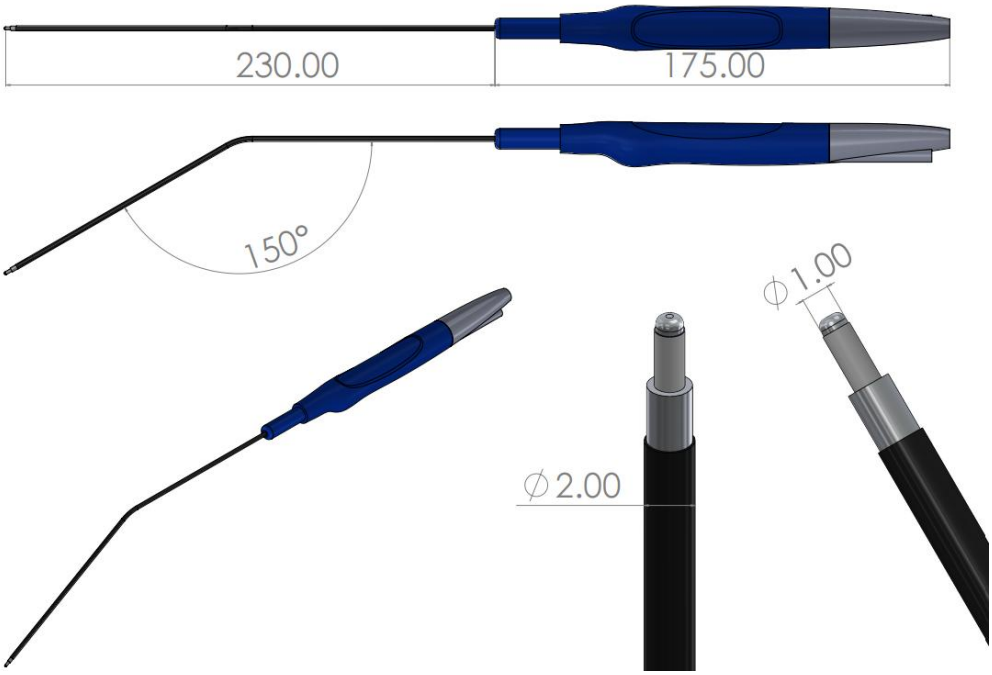


Av. Zacatecas #128, Constituyentes del 17
San Nicolás de los Garza, CP 66410
Nuevo León, México.

Tel. 81 2752 6075
81 8688 9100
servicio@arthromed.mx